光伏线缆连接器 PV Cable Connector CN40-CM-**

- 兼容MC4
- 组装简易、快速、可户外操作
- 自动锁扣提供安全对接
- 多次重复插拔
- 可适配不同直径电缆
- 高电流承载能力

- Compatible MC4
- Simple on-site processing,safe and quick
- Mating safety provided bykeyed housings
- Multiple plugging and unplugging cycles
- Accomodates PV cable withdifferent insulation diameters
- High current carrying capacity

公连接器 Male Connector CN40-CMMM-**

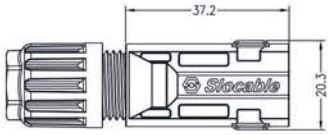

母连接器 Female Connector CN40-CFPM-**

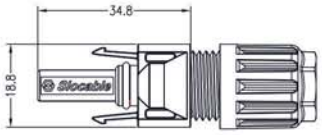

可选择五金端子：车床件
Optional Metal Terminals: Lathed Terminal

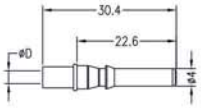

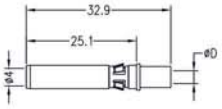

订货料号 Order No.	零部件料号 (Part P/N)		适用电缆规格 (Cable Spec)	
	连接器 Connector	端子 Terminal	导体截面（mm□） Conductor size	电缆外径（ΦDmm） Cable OD
CN40-CMMM-14	CN40-CMMM-H	CN40-CM-T14	AWG 14(2.5mm²)	Φ4. 5～Φ8. 5
CN40-CMMM-12		CN40-CM-T12	AWG 12(4.0mm²)	
CN40-CMMM-10		CN40-CM-T10	AWG 10(6.0mm²)	
CN40-CMMM-01 (Stamping Terminal)		CN40-CM-T01 (Stamping Terminal)	AWG 14(2.5mm²) AWG 12(4.0mm²) AWG 10(6.0mm²)	

技术参数 Technical Data

额定电流 Rated current : 30A (2.5-6mm²)	保护等级 Degree of protection : IP2*/IP68
额定电压 Rated voltage : 1000V DC	阻燃等级 Flame class : UL94-V0
测试电压 Test voltage : 6000V(50Hz,1min)	安全型 Safety class : II
过电压类型/污染指数 Overvoltage category/Pollution degree : CATIII/2	适配线径 Suitable cable : OD 4.5-8.5(2.5-6.0mm²)
连接器接触电阻 Contact resistance of plug connecto rs : 1mΩ	插入力 Insertion force : ≤50N
连接器导体材料 Contact material : 铜，镀锡 Copper, Tin Plated	拔出力 Withdrawal force : ≥50N
连接器绝缘材料 Insulation material : PPO	工作温度范围 Temperature range : -40℃~+85℃

客 户 图
Customer drawings

CN40-CMMM-**

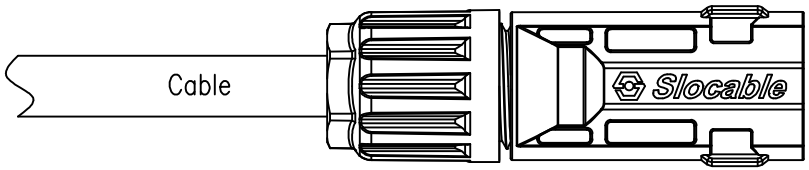

CN40-CFPM-**

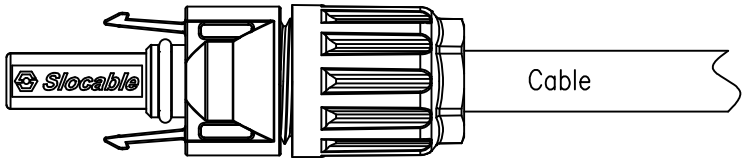

Insulation material	PPO
Rated current	20A(2.5mm²) 30A(4.0mm²) 50A(6.0mm²)
Rated voltage	1500V(TUV)
Test voltage	6kV(50Hz,1min)
Contact resistance	<1mΩ
Contact material	Copper, Tin plated
Degree of protection	IP2X/IP68
Safety class	II
Flame class	UL94-V0
Insertion force	Max. 50N
Withdrawal force	Min. 50N
Ambient temperature range	-40°C...+90°C(IEC/CEI)
Suitable cable cross sections	2.5/4.0/6.0 AWG14/12/10
Pin dimensions	ø4.0mm

订货料号 Order No.	零部件料号 Part P/N		适用电缆规格(Cable Spec)	
	连接器 Connector	端子 Terminal	导体截面（mm²） Conductor Size	电缆外径(øD mm) Cable OD
CN40-CM-14	公接头 CN40-CMMM-H	公端子 CN40-CM-MT14	AWG14(2.5mm²)	ø4.5~ø8.5
	母接头 CN40-CFPM-H	母端子 CN40-CM-FT14		
CN40-CM-12	公接头 CN40-CMMM-H	公端子 CN40-CM-MT12	AWG12(4.0mm²)	
	母接头 CN40-CFPM-H	母端子 CN40-CM-FT12		
CN40-CM-10	公接头 CN40-CMMM-H	公端子 CN40-CM-MT10	AWG10(6.0mm²)	
	母接头 CN40-CFPM-H	母端子 CN40-CM-FT10		

版本	修订日期	修订内容	修订人	尺寸公差	角度公差	核准	万能 2017.12.15	材质		产品名称	C4 Cable connector	Slocable Dongguan Slocable Photovoltaic Technology Co., Ltd.	
				X.0 ±0.25	X.0° ±1°	审核	万能 2017.12.15	表面处理		产品料号	CN40-CM-**		
				0.X ±0.13	0.X° ±0.5°	设计	万能 2017.12.15	角法	比例	专案编号	P-17011	文件编号	DWG-17011-S02
				0.0X ±0.05	0.0X° ±0.2°	绘图	万能 2017.12.15	页次 1/4	单位 mm				

客 户 图
Customer drawings

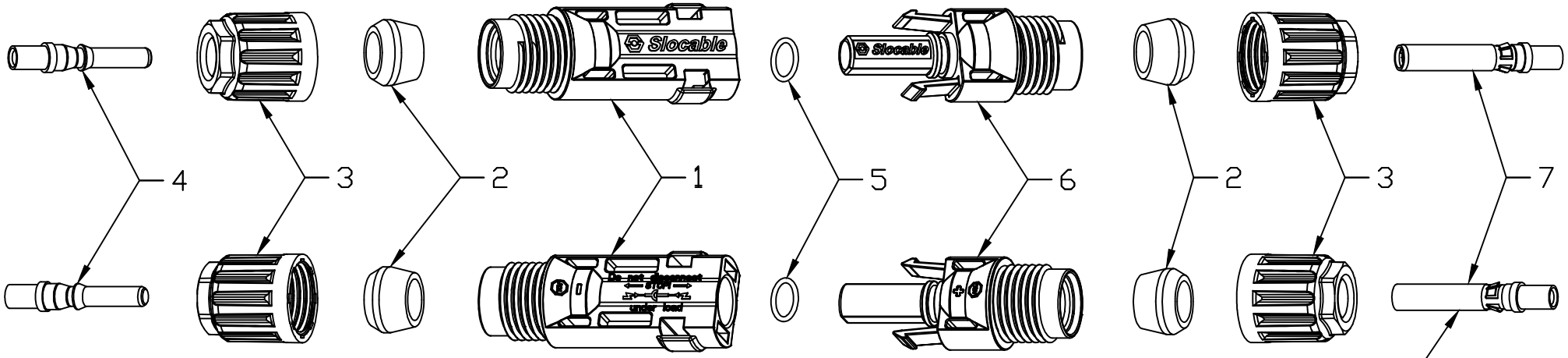

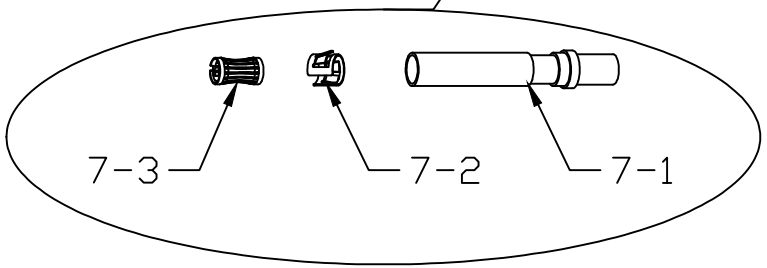

BILL OF MATERIALS

No.	零件编号 P/N	产品名称 Part Name	规格 Description	Q'TY
1	P17011-011	C4公接头主体 C4 Male Housing	PPO PX9406P-7001, SABIC, UL E207780	1
2	P17011-003	C4接头电缆防水圈 C4 Cable Seal Ring	SHIN-ETSU, CHN-9500-U, SHIN-ETSU SILICONE, UL E360537	2
3	P17011-001	M16*1.5旋帽 M16*1.5 Screw Cap	PPO PX9406P-7001, SABIC, UL E207780	2
4	P17011-110	C4公端子 C4 Male Terminal	Cu, Plating Tin	1
5	P17011-004	C4母接头密封圈 C4 Female Conn O Ring	SHIN-ETSU, CHN-9500-U, SHIN-ETSU SILICONE, UL E360537	1
6	P17011-021	C4母接头主体 C4 Female Housing	PPO PX9406P-7001, SABIC, UL E207780	1
7-1	P17011-120	C4母端子 C4 Female Terminal	Cu, Plating Tin	1
7-2	P17011-105	C4母端子定位扣 C4 Female Terminal Fixed buckle	SK7, Plating Ni	1
7-3	P17011-103	C4鼓形端子 C4 Drum-shaped terminal	Beryllium Copper, Plating Ni	1

				尺寸公差	角度公差	核准	万能 2017.12.15	材质				产品名称	C4 Cable connector	Slocable
				X.0 ±0.25	X.0° ±1°	审核	万能 2017.12.15	表面处理				产品料号	CN40-CM-**	Dongguan Slocable Photovoltaic Technology Co., Ltd.
				0.X ±0.13	0.X° ±0.5°	设计	万能 2017.12.15	角法		比例		专案编号	P-17011	文件编号 DWG-17011-S02
版本	修订日期	修订内容	修订人	0.0X ±0.05	0.0X° ±0.2°	绘图	万能 2017.12.15	页次	2/4	单位	mm			

客 户 图
Customer drawings

P/N: CN40-CMMM-H

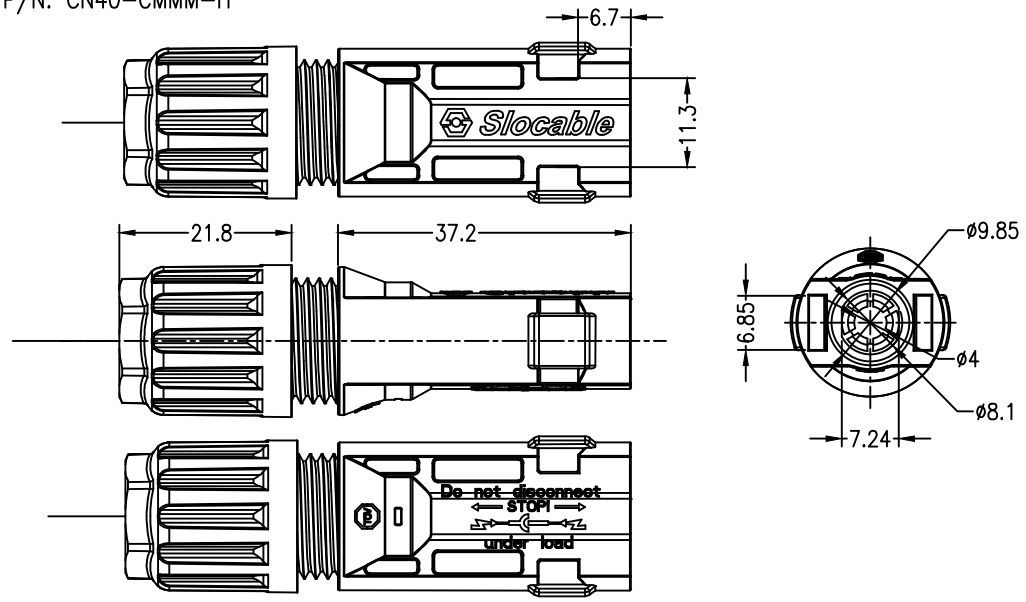

订货料号 Order No.	零部件料号 Part P/N		适用电缆规格(Cable Spec)	
	连接器 Connector	端子 Terminal	导体截面（mm^2） Conductor Size	电缆外径(ØD mm) Cable OD
CN40-CMMM-14	CN40-CMMM-H	CN40-CM-MT14	AWG14(2.5mm^2)	ø4.5~ø8.5
CN40-CMMM-12		CN40-CM-MT12	AWG12(4.0mm^2)	
CN40-CMMM-10		CN40-CM-MT10	AWG10(6.0mm^2)	

P/N: CN40-CM-MT14
[适用于2.5mm^2(14AWG)]

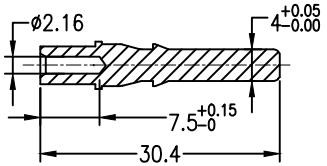

P/N: CN40-CM-MT12
[适用于4.0mm^2(12AWG)]

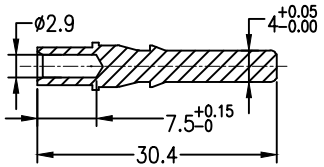

P/N: CN40-CM-MT10
[适用于6.0mm^2(10AWG)]

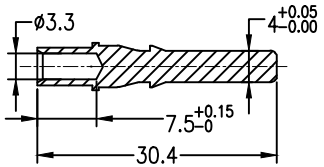

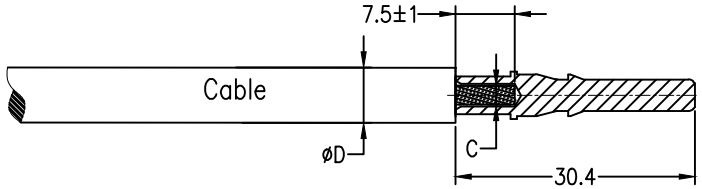

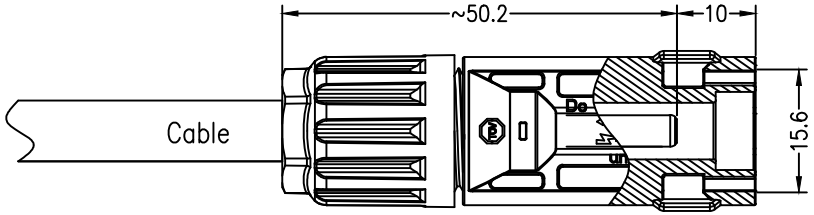

				尺寸公差	角度公差	核准	万能 2017.12.15	材质				产品名称	C4 Cable Connector -Male Socket	Slocable Dongguan Slocable Photovoltaic Technology Co., Ltd.	
				X.0 ±0.25	X.0° ±1°	审核	万能 2017.12.15	表面处理				产品料号	CN40-CM-**		
				0.X ±0.13	0.X° ±0.5°	设计	万能 2017.12.15	角法		比例		专案编号	P-17011	文件编号	DWG-17011-S02
版本	修订日期	修订内容	修订人	0.0X ±0.05	0.0X° ±0.2°	绘图	万能 2017.12.15	页次	3/4	单位	mm				

客 户 图
Customer drawings

P/N: CN40-CFPM-H

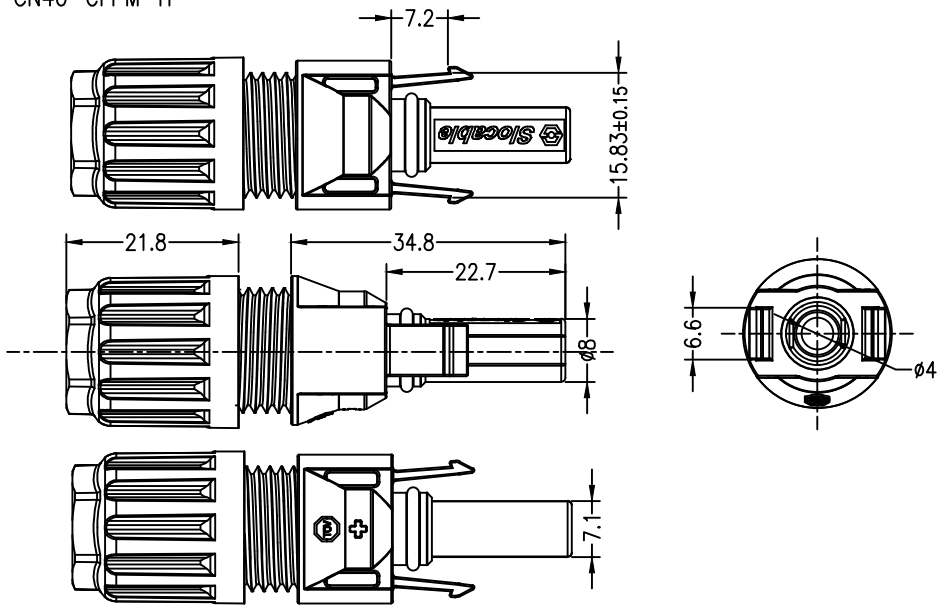

订货料号 Order No.	零部件料号 Part P/N		适用电缆规格(Cable Spec)	
	连接器 Connector	端子 Terminal	导体截面（mm^2） Conductor Size	电缆外径(øD mm) Cable OD
CN40-CFPM-14	CN40-CFPM-H	CN40-CM-FT14	AWG14(2.5mm^2)	ø4.5~ø8.5
CN40-CFPM-12		CN40-CM-FT12	AWG12(4.0mm^2)	
CN40-CFPM-10		CN40-CM-FT10	AWG10(6.0mm^2)	

P/N: CN40-CM-FT14
[适用于2.5mm^2(14AWG)]

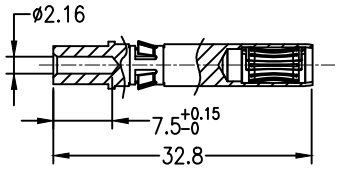

P/N: CN40-CM-FT12
[适用于4.0mm^2(12AWG)]

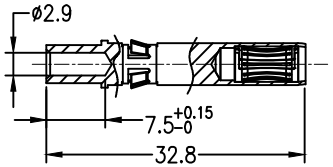

P/N: CN40-CM-FT10
[适用于6.0mm^2(10AWG)]

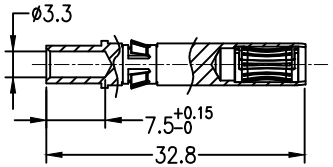

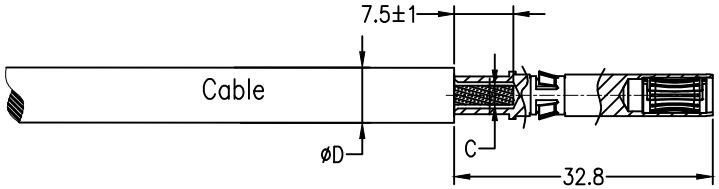

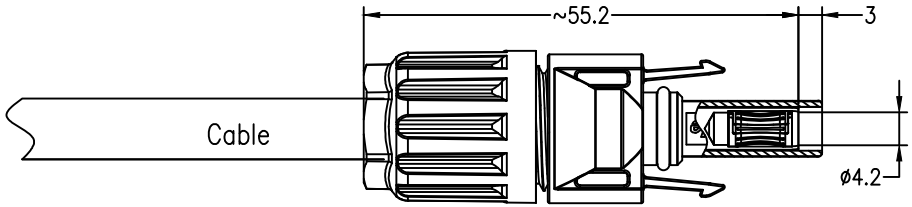

				尺寸公差	角度公差	核准	万能 2017.12.15	材质				产品名称	C4 Cable Connector -Female Plug	Slocable Dongguan Slocable Photovoltaic Technology Co., Ltd.	
				X.0 ±0.25	X.0° ±1°	审核	万能 2017.12.15	表面处理				产品料号	CN40-CM-**		
				0.X ±0.13	0.X° ±0.5°	设计	万能 2017.12.15	角法		比例		专案编号	P-17011	文件编号	DWG-17011-S02
版本	修订日期	修订内容	修订人	0.0X ±0.05	0.0X° ±0.2°	绘图	万能 2017.12.15	页次	4/4	单位	mm				